Be ahead

Puertas & Portones Automaticos S.A. de C.V.

¡Nuestra pasión es la Solución!....

»OPERADOR ELECTROMECANICO PARA PUERTAS ABATIBLES 1.20M / 1.80M MARCA BFT MOD.E5 BT A12 / E5 BT A18.

Electromechanical automation systems for swing gates

HOME ACCESS AUTOMATION | d-track | 24 V | er ready | U-Link | ee link

Empowered by U-LINK

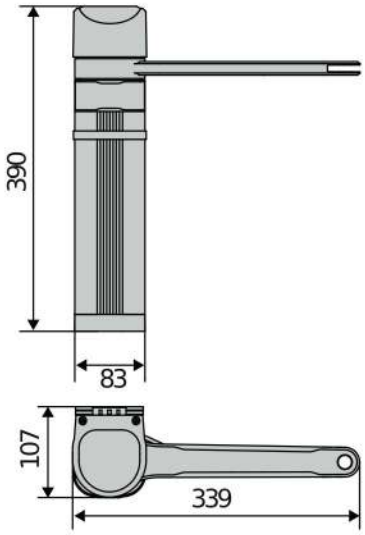

Operador electromecánico reversible de 24 V para paneles de cancelas batientes para el acceso de peatones y vehículos, para su uso en casas, edificios de apartamentos y áreas comerciales. Gracias a su pequeño tamaño, puede instalarse en pequeños pilares y columnas (se requiere un ancho mínimo de 8 cm). La opción del brazo deslizante permite superar limitaciones como las paredes y los obstáculos cercanos al operador. La función del interruptor de límite está regulada por el codificador absoluto. La seguridad del operador está garantizada gracias al sistema D-track que determina con precisión la posición y la fuerza con la que se desplaza la cancela, utilizando la fricción en el interior del operador y los nuevos brazos articulados y deslizantes con diseño anticorte.

Características principales

U-LINK | d-track | Easy Assembly | push&go

Código	Nombre		Descripción	
P930027 00003	E5 BT A12	new	Operador peatonal electromecánico reversible compacto de dimensiones mínimas que puede instalarse en pilares o columnas de solo 80 mm de ancho Aplicación para cancelas peatonales de hasta 1,2 m de ancho y hasta 80 kg de peso Se cierra en 6,5 s (condiciones ideales de instalación) Operatore dotato di leva primaria, a cui va aggiunto il braccio articolato o la leva a slitta corta (accessori)	U-Link
P930027 00001	E5 BT A18	new	Operador para vehículos electromecánico reversible compacto de dimensiones mínimas que puede instalarse en pilares o columnas de solo 80 mm de ancho Aplicación para cancelas peatonales de hasta 1,8 m de ancho y hasta 100 kg de peso Operatore dotato di leva primaria, a cui va aggiunto il braccio articolato o la leva a slitta lunga (accessori)	U-Link

Descargar en pdf

Versión Digital.

CÓDIGO	SKU	MODELO	DESCRIPCIÓN
BF-00028-KIT	E5 BT A12 1H	24V 1.2M 80K	OPERADOR ELECT E5 BT A12 1H 80K 1.2M 24V
BF-00029-KIT	E5 BT A12 2H	24V 1.2M 80K	OPERADOR ELECT E5 BT A12 2H 80K 1.2M 24V
BF-00030-KIT	E5 BT A18 1H	24V 1.2M 100K	OPERADOR ELECT E5 BT A18 1H 100K 1.8M 24V
BF-00031-KIT	E5 BT A18 2H	24V 1.2M 100K	OPERADOR ELECT E5 BT A18 2H 100K 1.8M 24V

V12.23

RESIDENCIAL | COMERCIAL | INDUSTRIAL

MEMBER IDA International Door Association

(229) 461-7028
portonesautomaticos@adsver.com.mx
portonesautomaticos@prodigy.net.mx

Be ahead

Puertas & Portones Automaticos S.A. de C.V.

¡Nuestra pasión es la Solución!....

»OPERADOR ELECTROMECANICO PARA PUERTAS ABATIBLES 1.20M / 1.80M MARCA BFT MOD.E5 BT A12 / E5 BT A18.

	E5 BT A12	E5 BT A18
Central de mando	THALIA	THALIA
Alimentación de la tarjeta	120V	120V
Voltaje del motor	24V	24V
Peso máximo de la puerta/hoja de la puerta	80kg	100kg
Potencia de entrada	40W	40W
Ancho máximo de la puerta/hoja de puerta	1,20m	1,80m
Tiempo de maniobra	6,50s	14s
Tipo de final de carrera	Codificador absoluto	Codificador absoluto
Desbloqueo	Reversible	Reversible
Reacción al impacto	D-Track	D-Track
Frecuencia de uso	Residencial	Semintensivo
Grado de protección (IP)	IP44	IP44
Condiciones ambientales	-10 ÷ 60 °C	-10 ÷ 60 °C

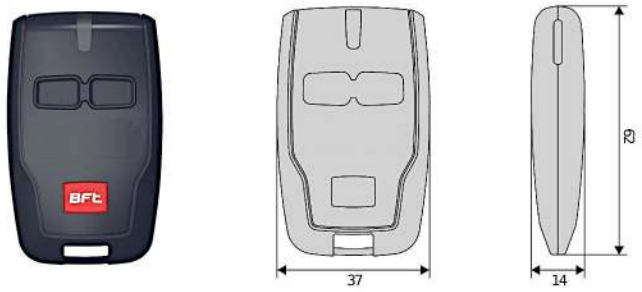

D111904 **MITTO B RCB02 R1** Transmisor de 2 Canales. Alcance 50/100 m. Alimentación 12V con 1 pila tipo 23 A

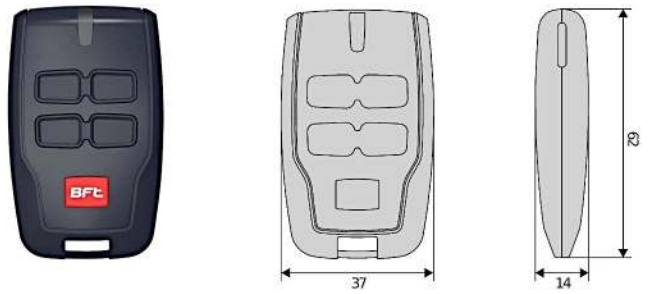

D111906 **MITTO B RCB04 R1** Transmisor de 4 Canales. Alcance 50/100 m. Alimentación12 V con 1 pila tipo 23 A

THALIA: Cuadro de mando con pantalla para 1 o 2 operadores de 24 V para cancelas batientes electromecánicas

D113745 00002 - THALIA - Aconsejada

- Aplicación: cuadro de mando con pantalla para 1 o 2 operadores de 24 V para cancelas batientes electromecánicas
- Alimentación de la tarjeta: 120V monofásica
- Alimentación de los operadores: 24 V CC 180 W máximo cada operador
- Características principales: borneras extraíbles con nuevo estándar de colores, programación simplificada por escenarios en pantalla y receptor bicanal integrado, antiaplastamiento basado en el sistema D-Track, deceleración en apertura y cierre y autoaprendizaje electrónico.
- Funciones principales: reconexión automática, cierre rápido, apertura parcial, función de hombre muerto
- Compatibilidad: LIBRA C MA, LIBRA, LIBRA R, LIBRA MA R

Descargar en pdf

Versión Digital.

(229) 461-7028

portonesautomaticos@adsver.com.mx
portonesautomaticos@prodigy.net.mx

RESIDENCIAL COMERCIAL INDUSTRIAL

MEMBER IDA International Door Association

V12.23